ՀԱՏԱԿԱԳԻԾ

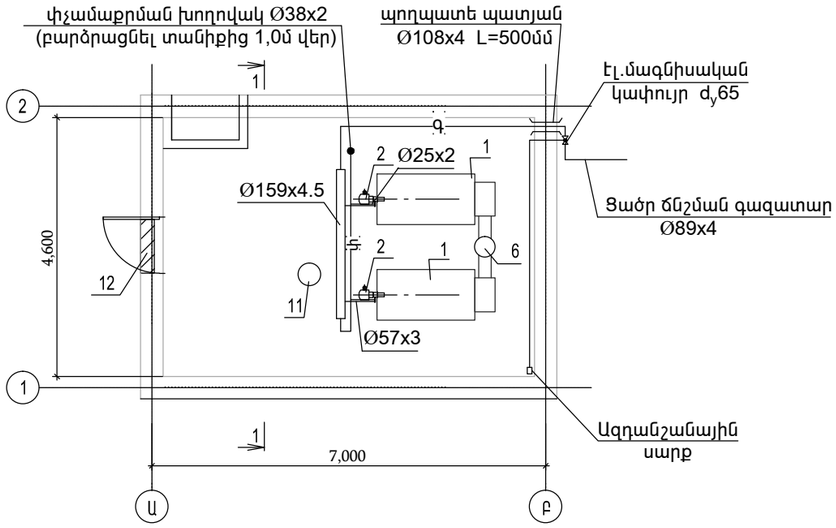

ԳԱԶԱՄԱՏԱԿԱՐԱՐՄԱՆ ՆԵՐՔԻՆ ՑԱՆՑԻ ՍԿԶԲՈՒՆՔԱՅԻՆ ՍԽԵՄԱ

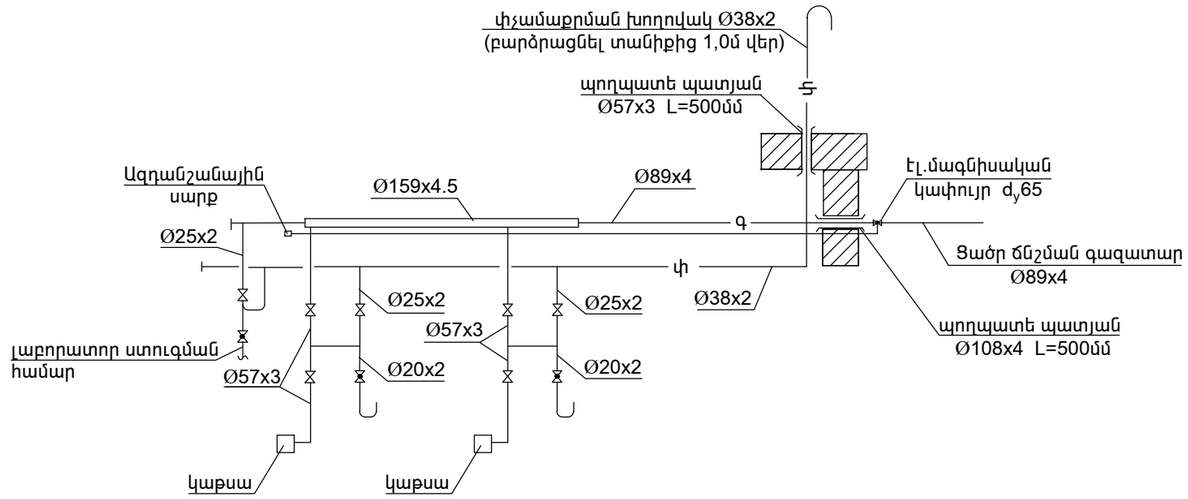

ԿՏՐՎԱԾՔ 1-1

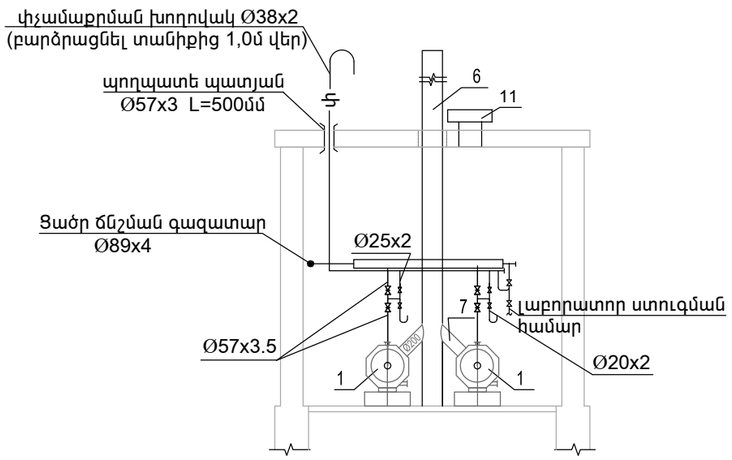

ՊԱՅՄԱՆԱԿԱՆ ՆՇԱՆՆԵՐ

- Գ — Ցածր ճնշման գազատար
- Փ — Փչամաքրման խողովակ
- Փական
- Կափույր

			ԿԱՊԱՆԻ ԹԻՎ 7 ԴՊՐՈՑ			
ՆԳՃ	Մ. ՀՈՒՄՆՅԱՆ					
ՆԱԽԱԳԾԵՑ	Կ. ՍԱՀԱԿՅԱՆ		ԿԱԹՍԱՅԱՏՈՒՆ ԳԱԶԱՄԱՏԱԿԱՐԱՐՈՒՄ	ՓՈՒԼ	ԹԵՐԹ	ԹԵՐԹԵՐ
ՍՏՈՒԳԵՑ	Վ. ԳԱՍՊԱՐՅԱՆ			ԱՆ	Գ-2	2
			ՀԱՏԱԿԱԳԻԾ ԽՈՂՈՎԱԿԱՇԱՐԵՐՈՎ: ԿՏՐՎԱԾՔ 1-1, 2-2	«ՄԱՌԱ ԵՎ ԴՈՒՍՏՐԵՐ» ՍՊԸ		